ZANUSSI PROFESSIONAL

ARTICOLO N°

MODELLO N°

NOME

SIS #

AIA #

Carrelli di servizio
Carrello a 1 fronte per 150 piatti altezza 935 mm



361288 (SPPA1) Carrello trasporto piatti, 1 fronte, capacità 150 piatti, diametro max 245 mm

Descrizione

Articolo N°

Struttura in tubo quadro da 25 mm in acciaio AISI 304 completamente saldata.
Ripiano inclinato in acciaio AISI 304 con piega salva-mani e saldato alla struttura.
Divisori in acciaio zinco-cromato amovibili (2).
Maniglia ottenuta dal prolungamento della struttura portante.
Dotato di 4 ruote piroettanti (2 con freno) da 125 mm di diametro con paracolpi in plastica.
Capacità: 150 piatti impilati, diametro max. 245 mm.

Caratteristiche e benefici

- Struttura in tubo da 25 mm, completamente saldata.
- "2 divisori piatti in filo di acciaio zincato cromato che possono essere
- Mensole inclinate con piega salva-mani, saldate alla struttura.
- Può contenere 150 piatti impilati con massimo di 245 millimetri di diametro.
- Paracolpi in plastica, 4 ruote piroettanti di cui 2 con freno.

Costruzione

- Costruito interamente in acciaio inox AISI 304.

Approvazione:

Carrelli di servizio
Carrello a 1 fronte per 150 piatti altezza 935 mm

Fronte

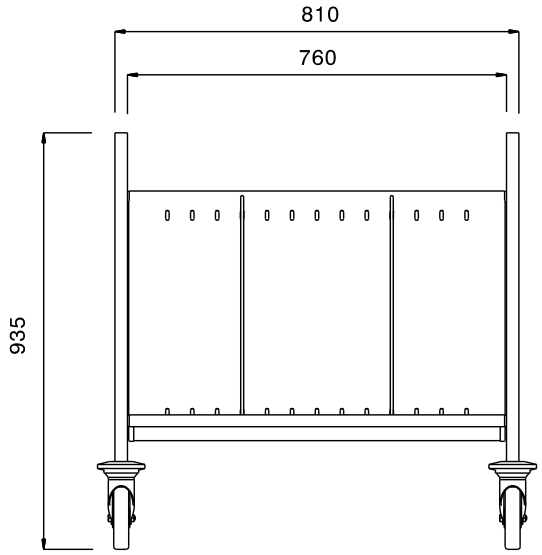

Lato

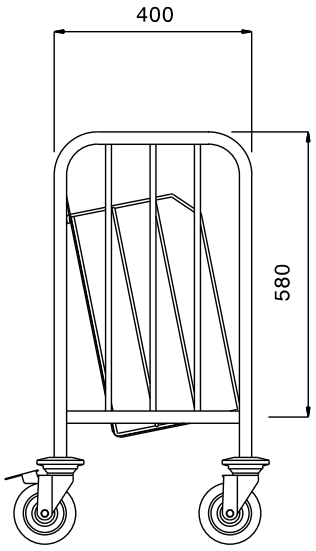

Alto

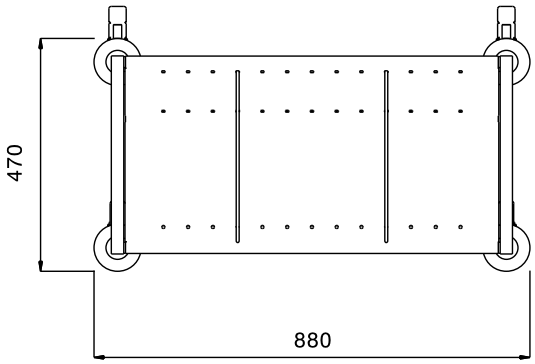

Informazioni chiave

Dimensioni esterne, larghezza:	
361288 (SPPA1)	880 mm
Dimensioni esterne, profondità:	470 mm
Dimensioni esterne, altezza:	935 mm
Materiale ruote:	Zinco
Diametro ruote:	Ø 125
Peso netto:	16 kg

L'azienda si riserva il diritto di apportare modifiche ai prodotti senza preavviso

2026.11.18